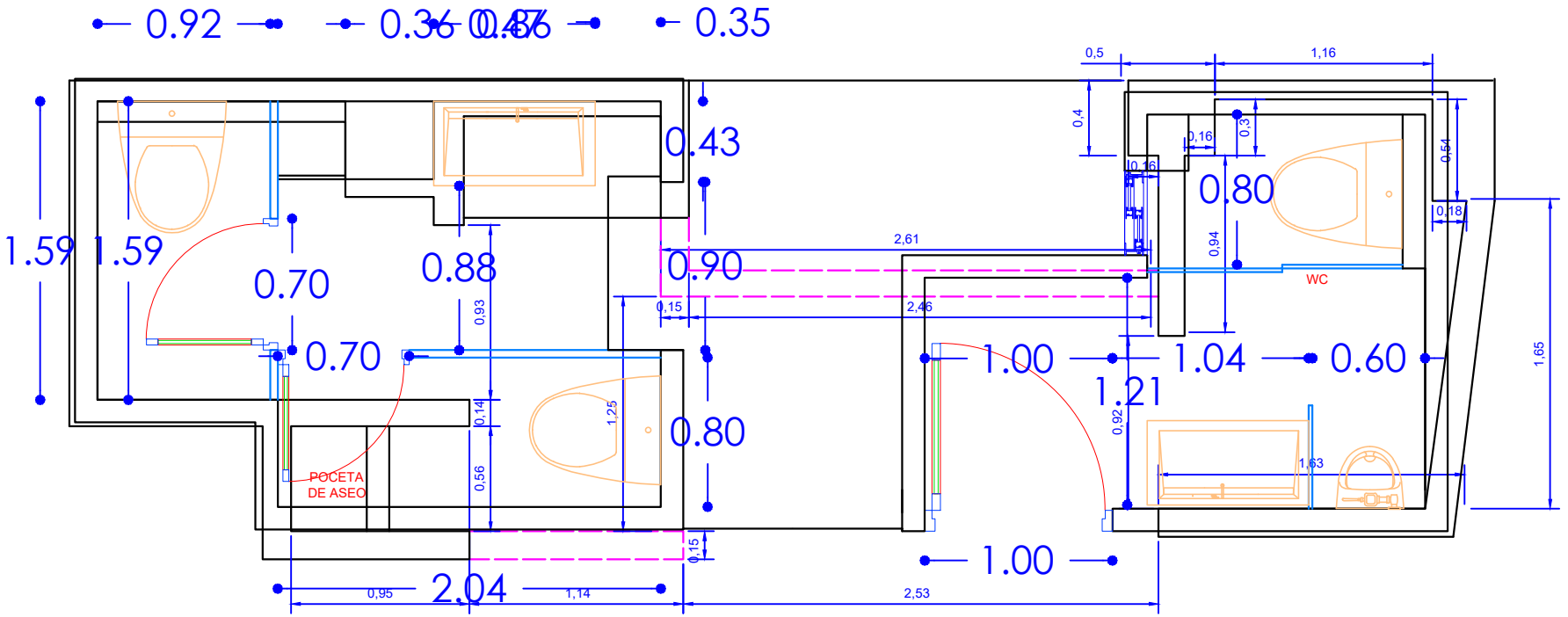
0.92
0.35
0.43
1.59
1.59
0.70
0.88
0.90
0.70
0.80
2,61
2,46
0,15
0,93
0,14
0,56
1,25
POCETA
DE ASEO
0,95
2.04
1,14
2,53
1.00
1.04
0.60
1.21
1.00
0,5
1,16
0,4
0,16
0,3
0,54
0,16
0.80
0,18
0,94
WC
0,92
1,63
1,65
0,15